PROFIL CODA DI CASTORO TAGLIO A SEGMENTO D'ARCO SUPERFICIE ONDULATA

La tegola a coda di castoro con superficie sagomata.

- Struttura sagomata accentuata
- Colorazione differenziata
- Singolari possibilità di combinazione e di configurazione
- Si inserisce armonicamente nel paesaggio urbanistico

DATI TECNICI

Grandezza (ca.)	205 x 400 x 21 mm
Larghezza di sovrapposizione max. (ca.)	180 mm
Lunghezza di sovrapposizione min. (ca.)	270 mm
Lunghezza di sovrapposizione al m (ca.)	285 mm
Lunghezza di sovrapposizione max. (ca.)	300 mm
Fabbisogno di tegole al m. (ca.)	19.2 pezzi/m²
Peso per pezzo (ca.)	2.52 kg/pezzo
Peso al m² (ca.)	48 kg/m²
Peso per pallet (ca.)	803 kg
Pezzi per minipack	6 pezzi
Pezzi per pallet	324 pezzi

APPLICAZIONI

VALIDO PER L'AUSTRIA	
Inclinazione tetto regolare (A)	40 °
Realizzazione di un sottotetto resistente alla pioggia secondo Önorm, prodotti CREATON possibili: DUO extra, DUO longlife ND extra, TRIO extra, QUATTRO longlife extra	≥35 °
Realizzazione di un sottotetto con resistenza alla pioggia aumentata secondo Önorm, prodotti CREATON possibili: QUATTRO longlife extra	≥35 °
Realizzazione di un sottotetto con resistenza alla pioggia aumentata secondo le specifiche del fabbricante CREATON, si prega di rispettare le direttive di installazione separate, prodotti CREATON possibili: QUATTRO longlife extra	- °

INFORMAZIONI TECNICHE

- Il disegno tecnico rappresentato è solo un esempio di progettazione.
- In base alle direttive del ZVDH (associazione centrale degli artigiani che si occupano della copertura del tetto) per le tegole laterali, la distanza tra l'incastro della gronda di frontespizio e il filo esterno parete e/o filo esterno rivestimento deve essere di almeno 1 cm.
- Per l'esecuzione di lavori al tetto valgono i regolamenti e le norme nazionali vigenti. Essi variano da Paese a Paese (ad es. regolamento ZVDH, ÖNORMEN) e devono essere rispettati durante l'esecuzione. Inoltre CREATON prepara dati specifici per l'esecuzione del sottotetto che devono essere rispettati in quanto dati del costruttore. Sono disponibili nel nostro planner del tetto o in www.creaton.de / www.creaton.at..
- L'ampiezza del listello/la lunghezza di sovrapposizione dipende dal tipo di copertura e dall'inclinazione del tetto.

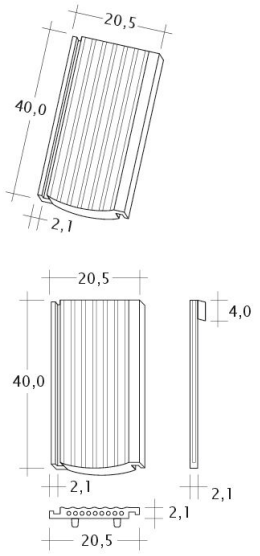

Disegno PROFIL Strangfalz-gewellt-1-1

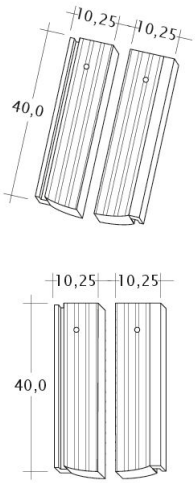

Disegno PROFIL Strangfalz-gewellt-1-2

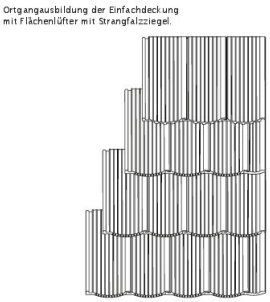

Disegno PROFIL OGAusbildung-Laengshalber

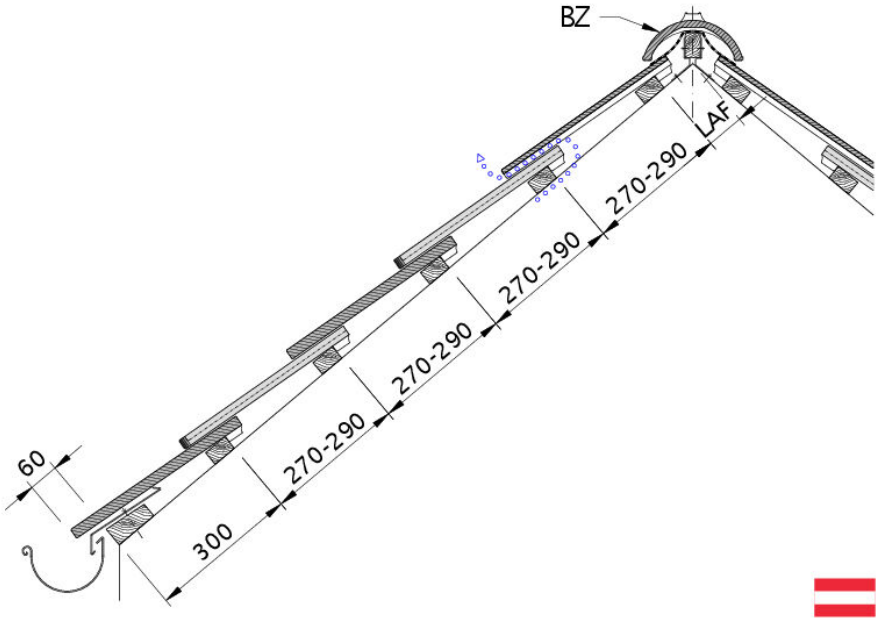

Disegno PROFIL sezione trasversale tetto DQF-AT

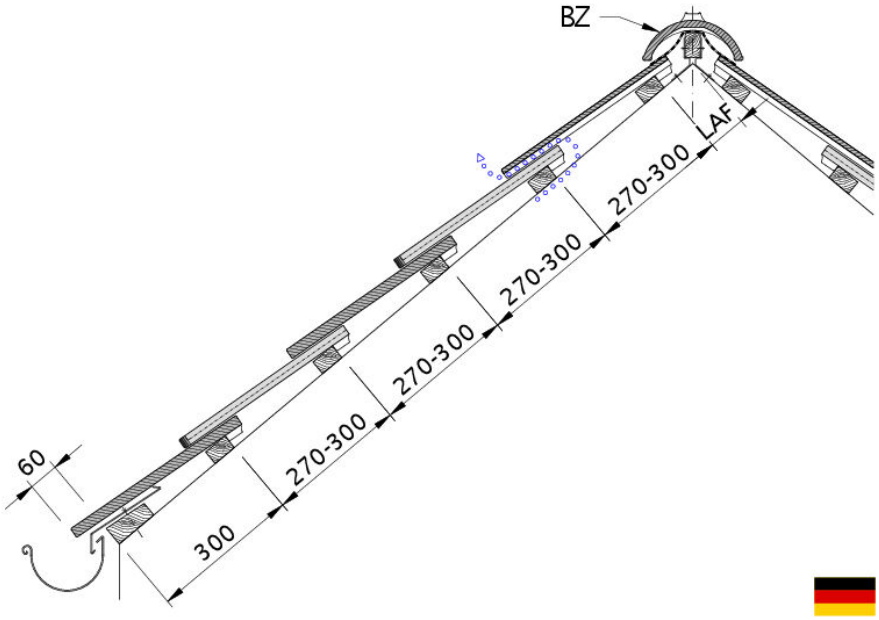

Disegno PROFIL sezione trasversale tetto DQF-DE

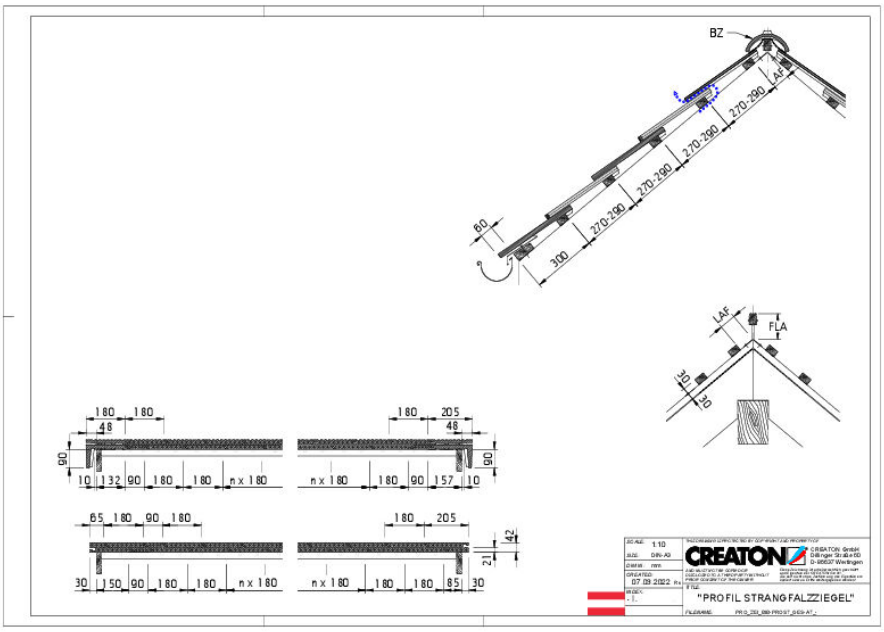

Drawing PROFIL general view GES-AT

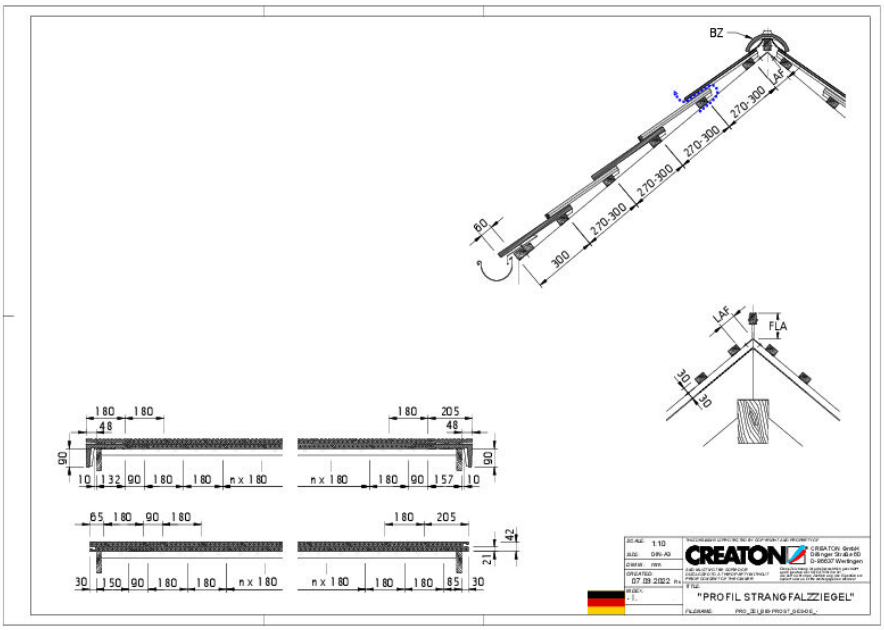

Drawing PROFIL general view GES-DE

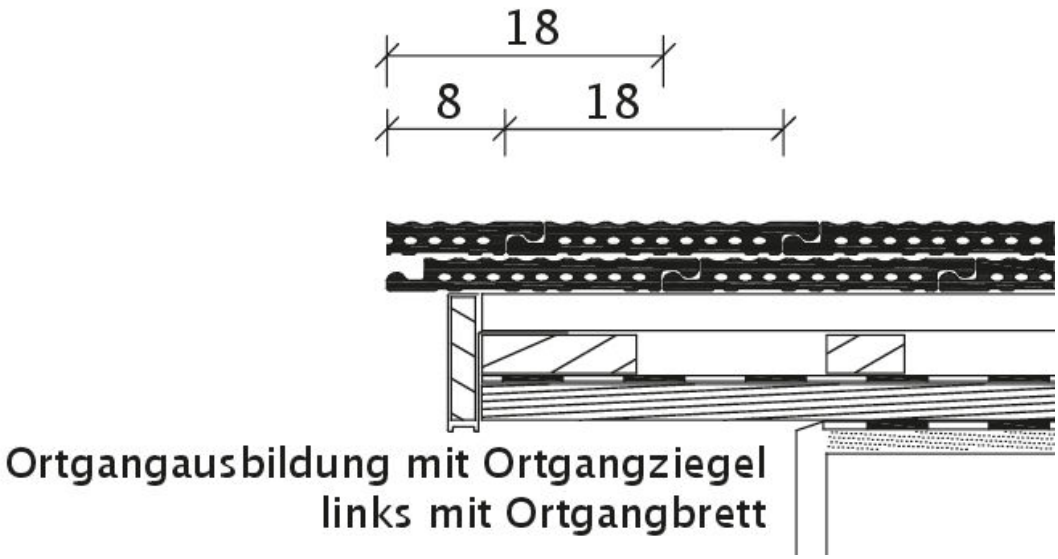

Disegno PROFIL tegola laterale sinistra con tavola per gronda di frontespizio OBL

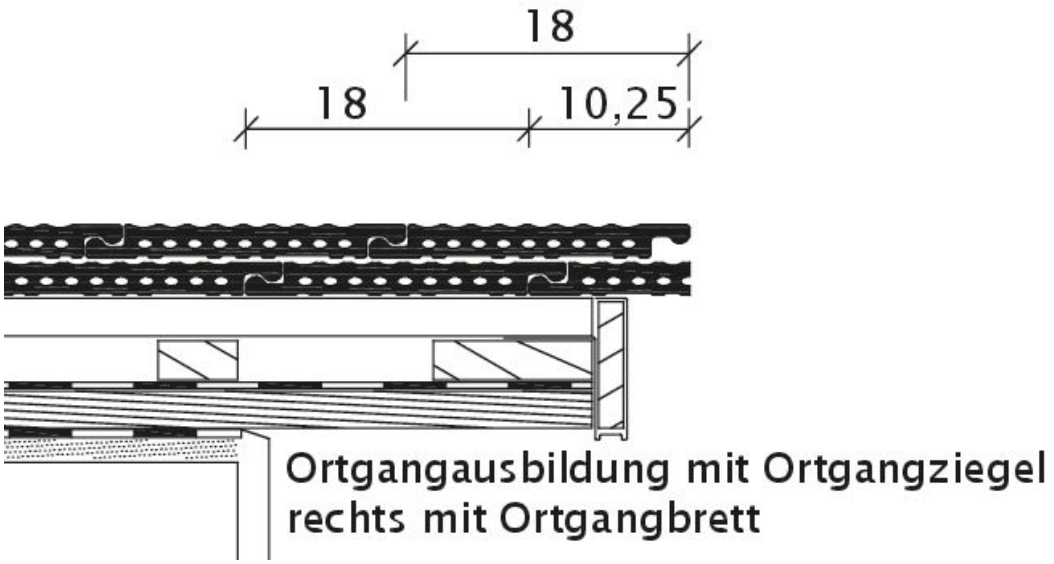

Disegno PROFIL tegola laterale destra con tavola per gronda di frontespizio OBR

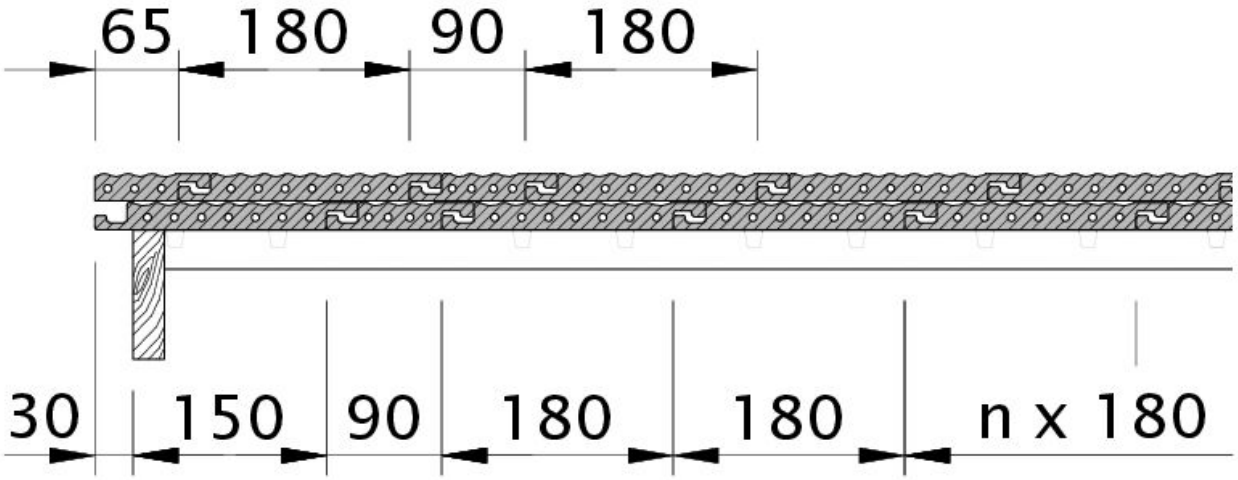

Disegno PROFIL gronda di frontespizio sinistra con lamiera laterale e doppia onda ODL

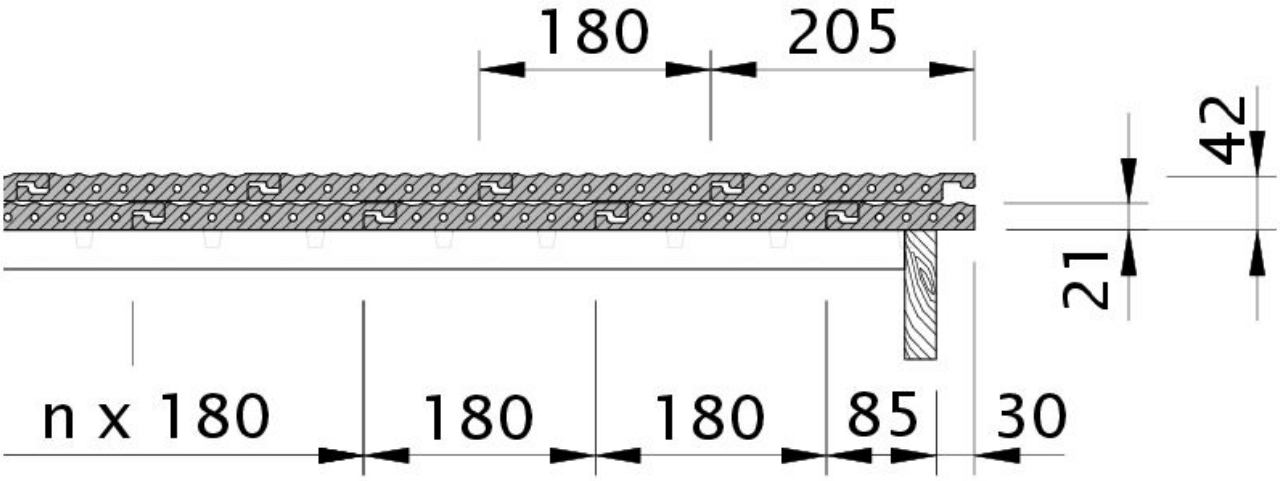

Disegno PROFIL gronda di frontespizio destra con lamiera laterale e tegola OFR