# RAPIDO

La tegola marsigliese flessibile in formato mega.

- Modello tradizionale accentuato in formato XXL
- Grande flessibilità e posa semplificata grazie a un tratto di scorrimento di 44 mm
- Eccellente rapporto qualità-prezzo di circa 8,1 pezzi/m²
- Costole di rinforzo assicurano una statica migliore e lo scarico di un'eventuale condensa
- La "tecnica del labirinto" con cinque nervature laterali accentuate e dalla sagoma particolare, impedisce l'infiltrazione di acqua anche in caso di forte vento.

## DATI TECNICI

| | |
|---|---|
| Grandezza (ca.) | 325 x 502 mm |
| Larghezza di sovrapposizione min. (ca.) | 277 mm |
| Larghezza di sovrapposizione al m (ca.) | 278 mm |
| Larghezza di sovrapposizione max. (ca.) | 280 mm |
| Lunghezza di sovrapposizione min. (ca.) | 410 mm |
| Lunghezza di sovrapposizione al m (ca.) | 425 mm |
| Lunghezza di sovrapposizione max. (ca.) | 440 mm |
| Fabbisogno di tegole min. (ca.) | 8.1 pezzi/m² |
| Fabbisogno di tegole al m. (ca.) | 8.4 pezzi/m² |
| Fabbisogno tegole max. (ca.) | 8.8 pezzi/m² |
| Peso per pezzo (ca.) | 5.2 kg/pezzo |
| Peso al m² (ca.) | 43.7 kg/m² |
| Peso per pallet (ca.) | 899 kg |
| Pezzi per minipack | 4 pezzi |
| Pezzi per pallet | 168 pezzi |

APPLICAZIONI

| VALIDO PER L'AUSTRIA | |
|---|---|
| Inclinazione tetto regolare (A) | 22 ° |
| Realizzazione di un sottotetto resistente alla pioggia secondo Önorm, prodotti CREATON possibili: DUO extra, DUO longlife ND extra, TRIO extra, QUATTRO longlife extra | ≥22 ° |
| Realizzazione di un sottotetto con resistenza alla pioggia aumentata secondo Önorm, prodotti CREATON possibili: QUATTRO longlife extra | ≥20 ° |
| Realizzazione di un sottotetto con resistenza alla pioggia aumentata secondo le specifiche del fabbricante CREATON, si prega di rispettare le direttive di installazione separate, prodotti CREATON possibili: QUATTRO longlife extra | ≥18 ° |

## INFORMAZIONI TECNICHE

- Il disegno tecnico rappresentato è solo un esempio di progettazione.
- In base alle direttive del ZVDH (associazione centrale degli artigiani che si occupano della copertura del tetto) per le tegole laterali, la distanza tra l'incastro della gronda di frontespizio e il filo esterno parete e/o filo esterno rivestimento deve essere di almeno 1 cm.
- Per l'esecuzione di lavori al tetto valgono i regolamenti e le norme nazionali vigenti. Essi variano da Paese a Paese (ad es. regolamento ZVDH, ÖNORMEN) e devono essere rispettati durante l'esecuzione. Inoltre CREATON prepara dati specifici per l'esecuzione del sottotetto che devono essere rispettati in quanto dati del costruttore. Sono disponibili nel nostro planner del tetto o in www.creaton.de / www.creaton.at..
- Please consider the sample letter for the standard CREATON roof pitches.

## LAF/FLA VALORI

| VALORI LAF-/FLA IN MM CON INCASTRO PER LISTELLI 30X50 | | | | | | | | | | | |
|---|---|---|---|---|---|---|---|---|---|---|---|
| Fabbisogno tegola di colmo (ca.) | DN | 10° | 15° | 20° | 25° | 30° | 35° | 40° | 45° | 50° | 55° |
| PR 2.5 Pezzo/lfm | LAF | 75 | 70 | 70 | 65 | 60 | 60 | 60 | 60 | 60 | 55 |
| PR 2.5 Pezzo/lfm | FLA | 110 | 95 | 85 | 75 | 65 | 60 | 50 | 35 | 30 | 30 |

| VALORI LAF-/FLA IN MM CON INCASTRO PER LISTELLI 40X60 | | | | | | | | | | | |
|---|---|---|---|---|---|---|---|---|---|---|---|
| Fabbisogno tegola di colmo (ca.) | DN | 10° | 15° | 20° | 25° | 30° | 35° | 40° | 45° | 50° | 55° |
| PR 2.5 Pezzo/lfm | LAF | 75 | 70 | 70 | 60 | 55 | 55 | 55 | 50 | 45 | 40 |
| PR 2.5 Pezzo/lfm | FLA | 120 | 105 | 95 | 85 | 75 | 70 | 60 | 45 | 40 | 20 |

| VALORI LAF-/FLA IN MM CON INCASTRO PER LISTELLI 50X50 | | | | | | | | | | | |
|---|---|---|---|---|---|---|---|---|---|---|---|
| Fabbisogno tegola di colmo (ca.) | DN | 10° | 15° | 20° | 25° | 30° | 35° | 40° | 45° | 50° | 55° |
| PR 2.5 Pezzo/lfm | LAF | 70 | 65 | 65 | 55 | 50 | 45 | 45 | 40 | 35 | 30 |
| PR 2.5 Pezzo/lfm | FLA | 125 | 115 | 105 | 95 | 85 | 85 | 75 | 60 | 60 | 50 |

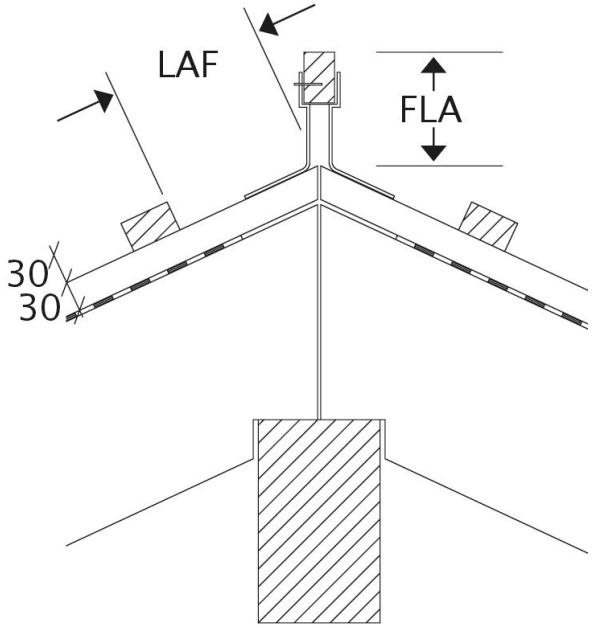


Disegno tutti i modelli LAF-FLA

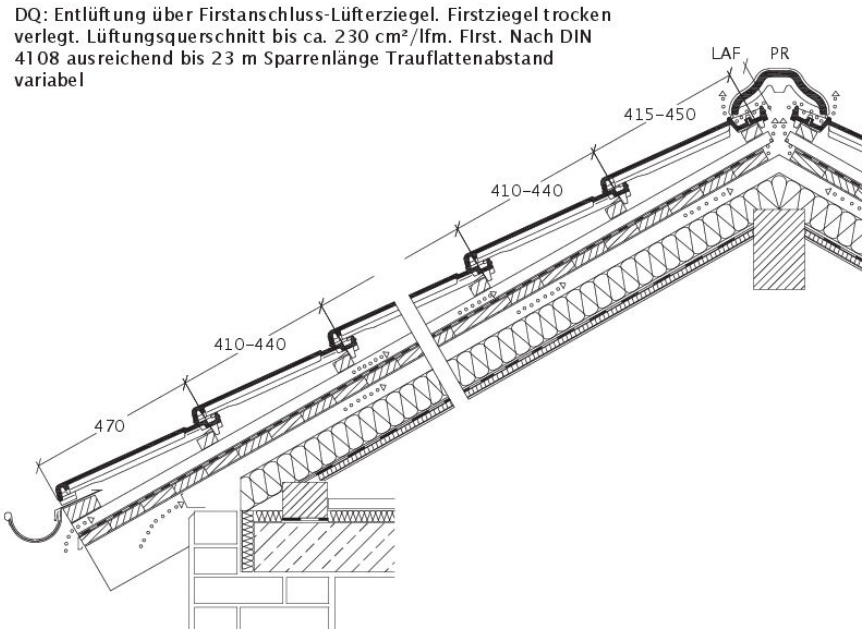


Disegno RAPIDO sezione trasversale tetto DQF

DQ: Entlüftung über Lüfterziegel. Firstziegel trocken verlegt.
Lüftungsquerschnitt 32,5 cm²/Lüfterziegel. Trauflattenabstand variabel

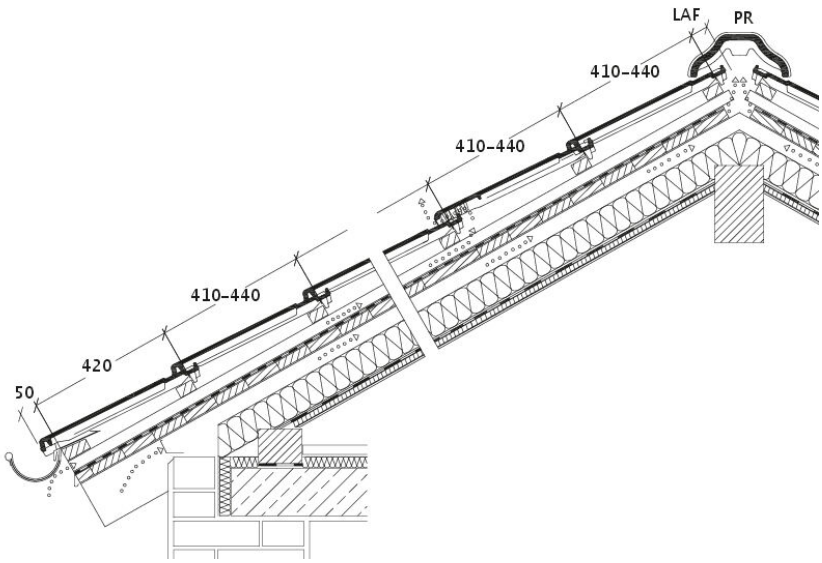


Disegno RAPIDO sezione trasversale tetto con tegola aeratore DQL

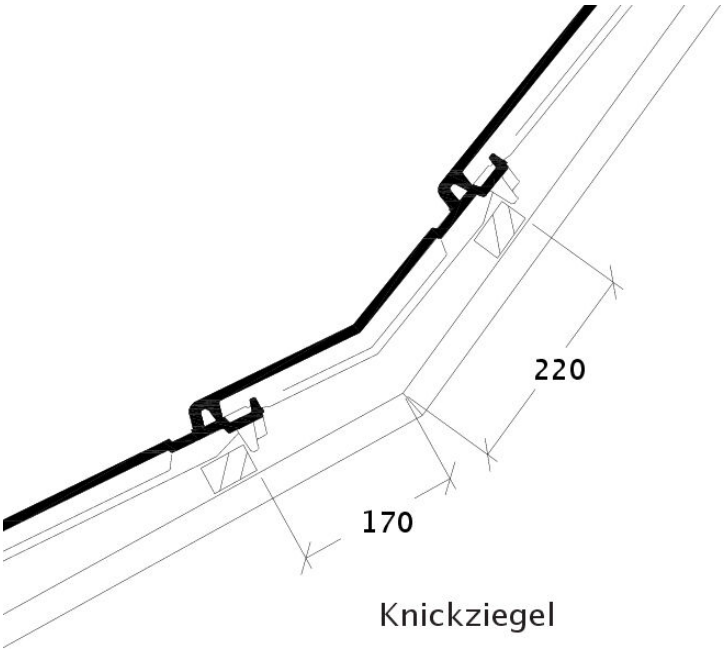


Disegno RAPIDO KNZ

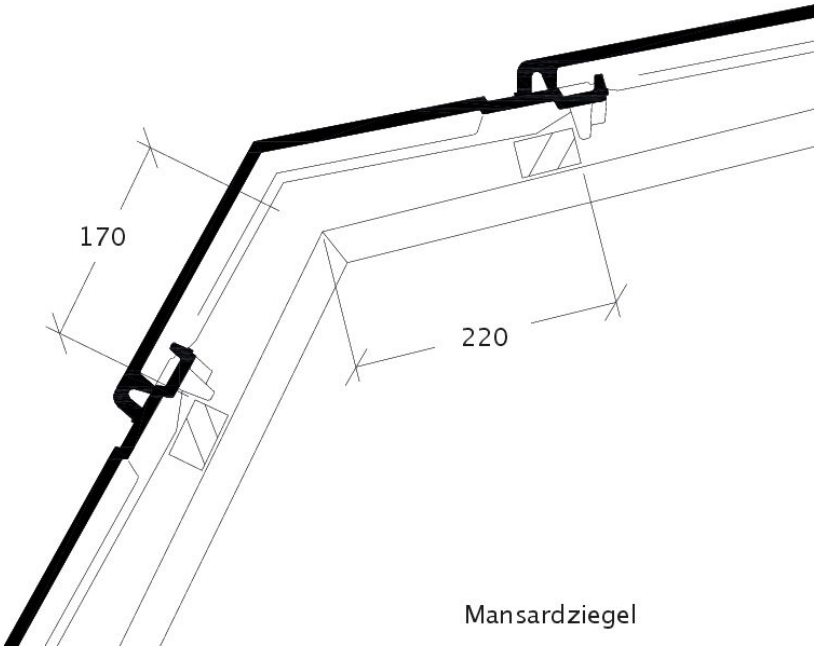


Disegno RAPIDO MAZ

## Ortgangausbildung mit Ortgangziegel links mit Ortgangbrett

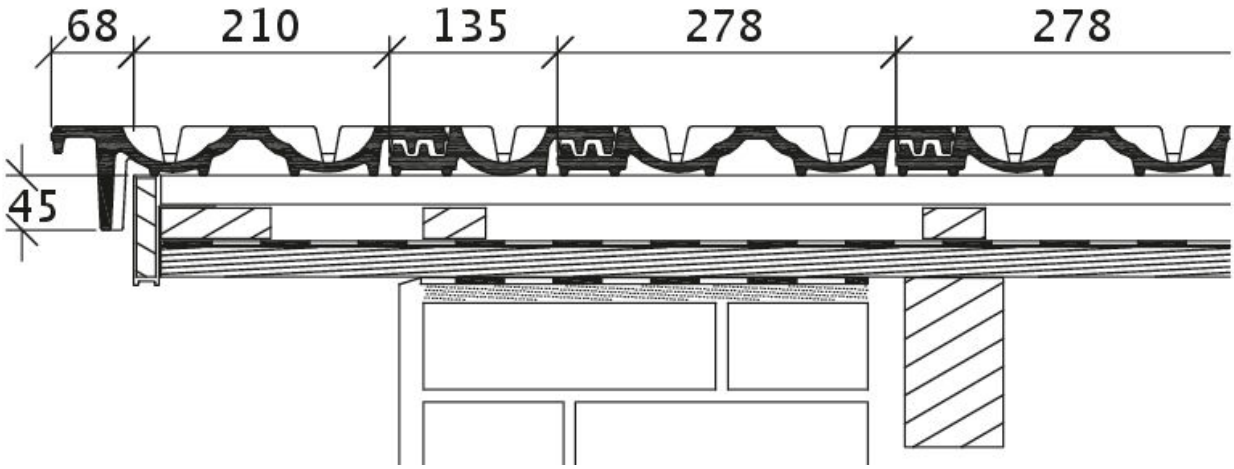


Disegno RAPIDO tegola laterale sinistra con tavola per gronda di frontespizio OBL

## Ortgangausbildung mit Ortgangziegel rechts mit Ortgangbrett

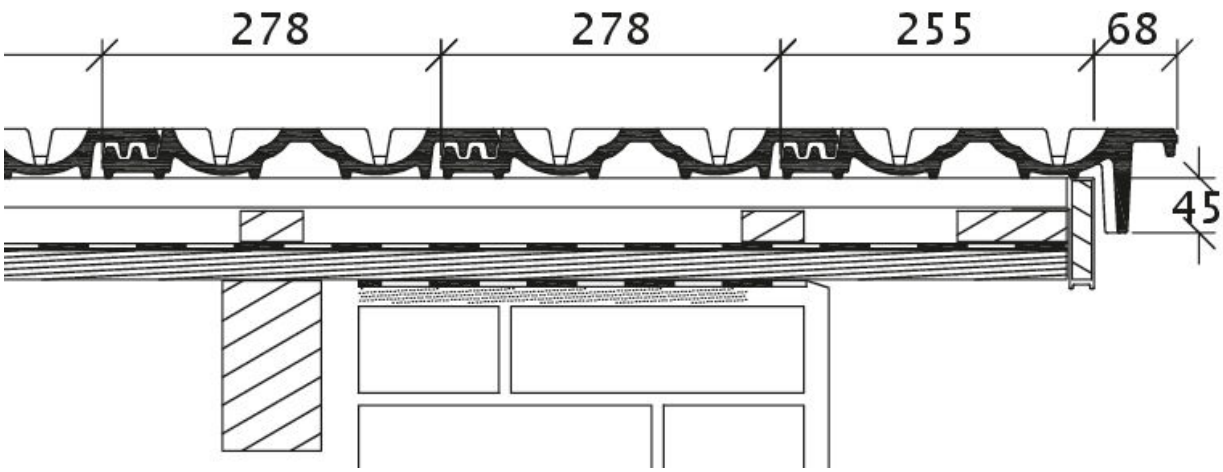


Disegno RAPIDO tegola laterale destra con tavola per gronda di frontespizio OBR

## Ortgangausbildung rechts mit Ortgangblech und Flächenziegel

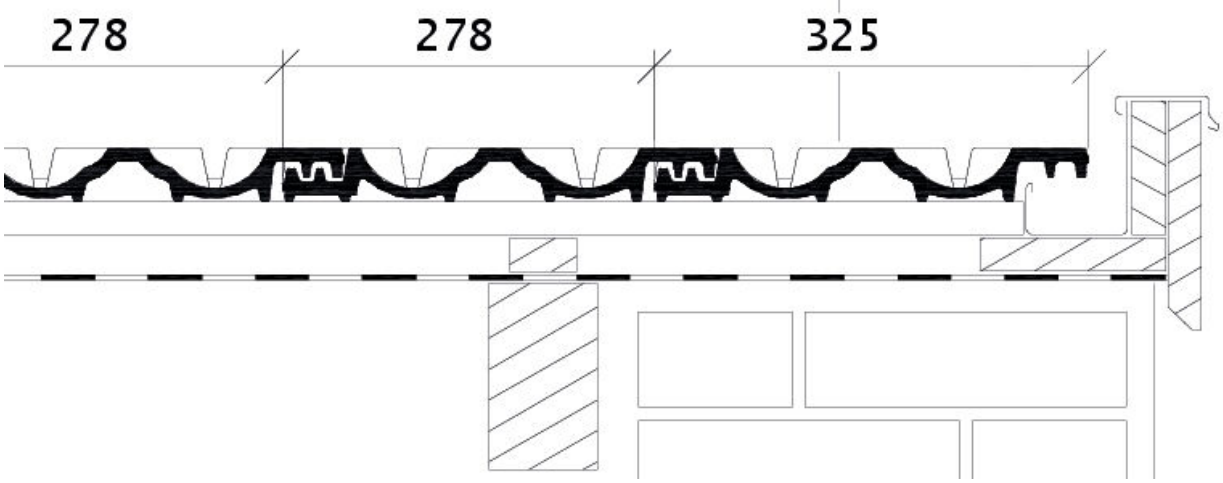


Disegno RAPIDO gronda di frontespizio destra con lamiera laterale e tegola OFR

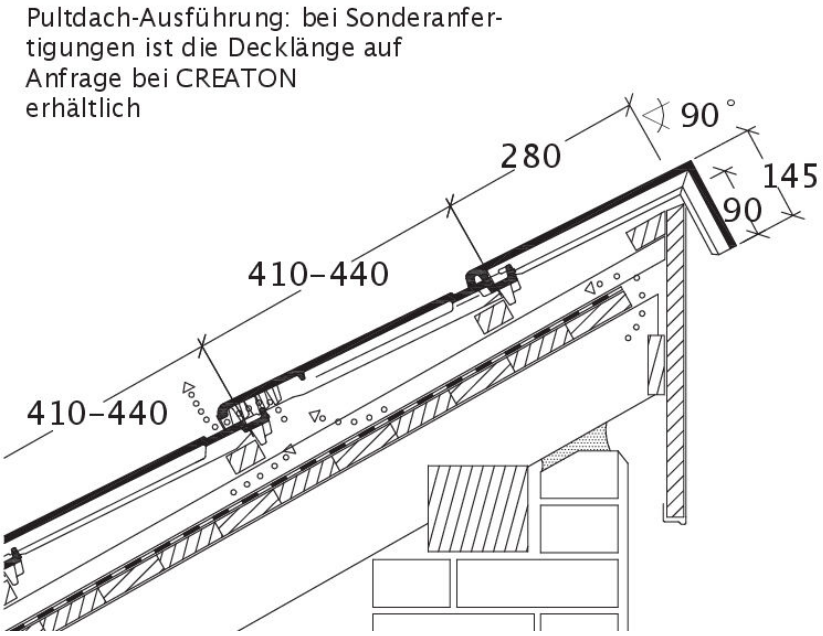


Disegno RAPIDO modello di tetto a una falda PDA

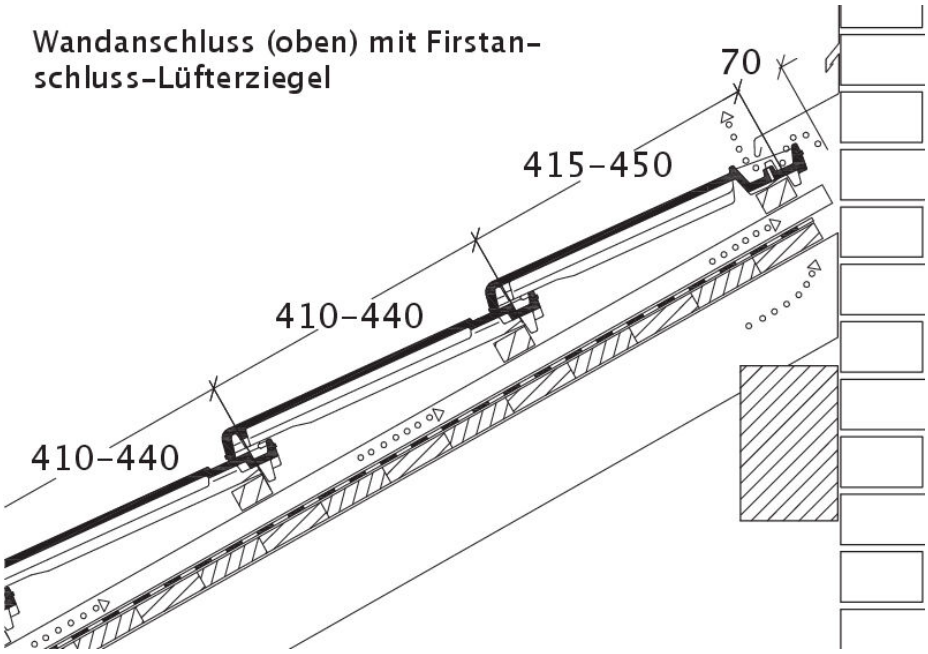


Disegno RAPIDO raccordo superiore con INCASTRO WMF