RATIO HÖN

La grande tegola marsigliese economica.

- Grazie al grande formato di 265 x 446 mm si raggiunge un elevato livello di convenienza
- Lunghezza di sovrapposizione flessibile per un lavoro rapido grazie al tratto di scorrimento di 24 mm
- Un gioco di scorrimento di 5 mm garantisce sufficiente flessibilità anche in larghezza
- Ampia gamma di colori: 11 colori in quattro finiture
- Foggia armonica sulla base del modello tradizionale Z1 di casa Ludowici
- Il deviatore per l'acqua applicato di lato alleggerisce la giunzione laterale e garantisce un deflusso ottimale dell'acqua

Nota: Per questo modello, è stato fatto un cambio di colore alla tonalità NUANCE rosso rame. Ulteriori informazioni possono essere trovate qui: Informazioni-sull-assortimento

DATI TECNICI

Grandezza (ca.)	265 x 446 mm
Larghezza di sovrapposizione min. (ca.)	221 mm
Larghezza di sovrapposizione al m (ca.)	223 mm
Larghezza di sovrapposizione max. (ca.)	225 mm
Lunghezza di sovrapposizione min. (ca.)	357 mm
Lunghezza di sovrapposizione al m (ca.)	368 mm
Lunghezza di sovrapposizione max. (ca.)	380 mm
Fabbisogno di tegole min. (ca.)	11.7 pezzi/m²
Fabbisogno di tegole al m. (ca.)	12.2 pezzi/m²
Fabbisogno tegole max. (ca.)	12.7 pezzi/m²
Peso per pezzo (ca.)	3.3 kg/pezzo
Peso al m² (ca.)	40.3 kg/m²
Peso per pallet (ca.)	975 kg
Pezzi per minipack	6 pezzi
Pezzi per pallet	288 pezzi

APPLICAZIONI

VALIDO PER L'AUSTRIA	
Inclinazione tetto regolare (A)	22 °
Realizzazione di un sottotetto resistente alla pioggia secondo Önorm, prodotti CREATON possibili: DUO extra, DUO longlife ND extra, TRIO extra, QUATTRO longlife extra	≥22 °
Realizzazione di un sottotetto con resistenza alla pioggia aumentata secondo Önorm, prodotti CREATON possibili: QUATTRO longlife extra	≥20 °
Realizzazione di un sottotetto con resistenza alla pioggia aumentata secondo le specifiche del fabbricante CREATON, si prega di rispettare le direttive di installazione separate, prodotti CREATON possibili: QUATTRO longlife extra	≥18 °

INFORMAZIONI TECNICHE

- Il disegno tecnico rappresentato è solo un esempio di progettazione.
- In base alle direttive del ZVDH (associazione centrale degli artigiani che si occupano della copertura del tetto) per le tegole laterali, la distanza tra l'incastro della gronda di frontespizio e il filo esterno parete e/o filo esterno rivestimento deve essere di almeno 1 cm.
- Per l'esecuzione di lavori al tetto valgono i regolamenti e le norme nazionali vigenti. Essi variano da Paese a Paese (ad es. regolamento ZVDH, ÖNORMEN) e devono essere rispettati durante l'esecuzione. Inoltre CREATON prepara dati specifici per l'esecuzione del sottotetto che devono essere rispettati in quanto dati del costruttore. Sono disponibili nel nostro planner del tetto o in www.creaton.de / www.creaton.at..
- Per le inclinazioni del tetto standard di CREATON, fare riferimento alla lettera tipo.

LAF/FLA VALORI

VALORI LAF-/FLA IN MM CON INCASTRO PER LISTELLI 30X50									
Fabbisogno tegola di colmo (ca.)	DN	15°	20°	25°	30°	35°	40°	45°	50°
PH 2.6 Pezzo/lfm	LAF	60	55	50	50	45	45	40	30
PH 2.6 Pezzo/lfm	FLA	95	80	75	70	65	55	55	55

VALORI LAF-/FLA IN MM CON INCASTRO PER LISTELLI 40X60									
Fabbisogno tegola di colmo (ca.)	DN	15°	20°	25°	30°	35°	40°	45°	50°
PH 2.6 Pezzo/lfm	LAF	60	55	45	45	40	40	30	15
PH 2.6 Pezzo/lfm	FLA	105	90	85	80	75	65	65	65

VALORI LAF-/FLA IN MM CON INCASTRO PER LISTELLI 50X50									
Fabbisogno tegola di colmo (ca.)	DN	15°	20°	25°	30°	35°	40°	45°	50°
PH 2.6 Pezzo/lfm	LAF	55	50	40	40	30	30	20	5
PH 2.6 Pezzo/lfm	FLA	115	100	95	90	90	80	80	85

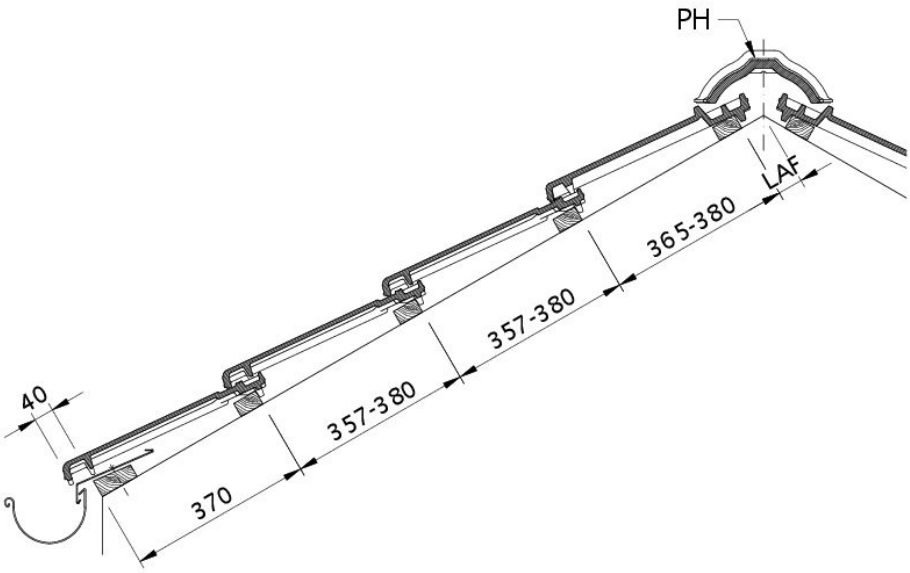

Disegno RATIO sezione trasversale tetto DQF

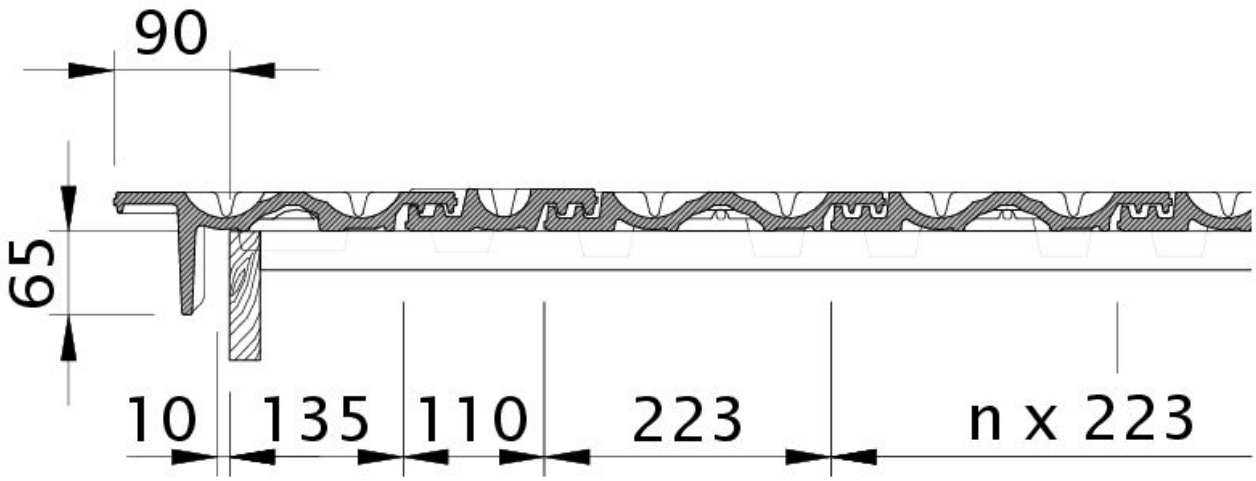

Disegno RATIO tegola laterale sinistra con tavola per gronda di frontespizio OBL

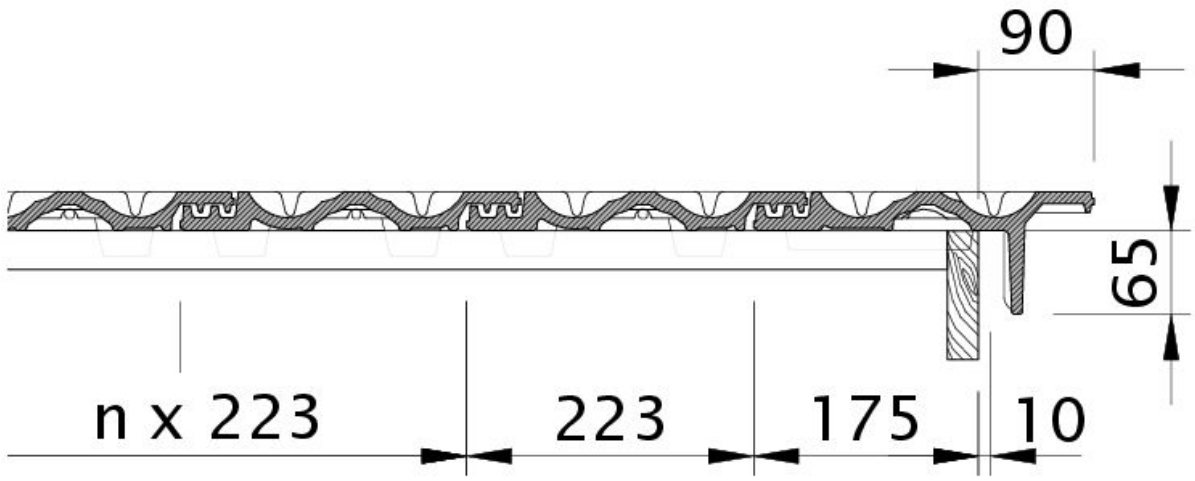

Disegno RATIO tegola laterale destra con tavola per gronda di frontespizio OBR

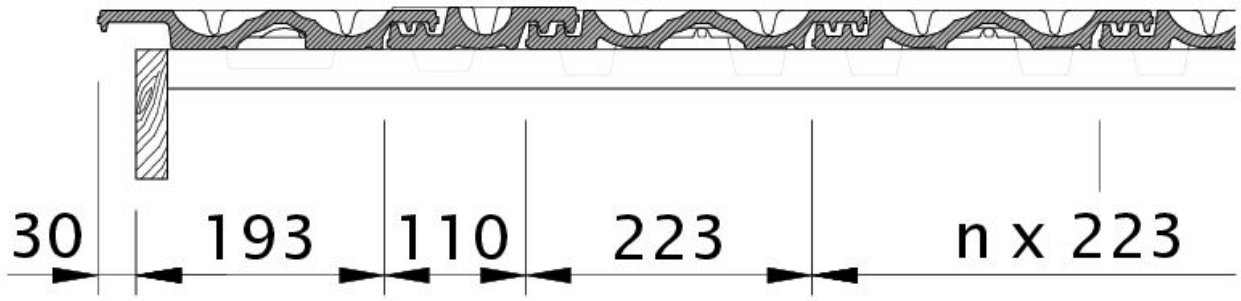

Disegno RATIO gronda di frontespizio sinistra con lamiera laterale e doppia onda ODL

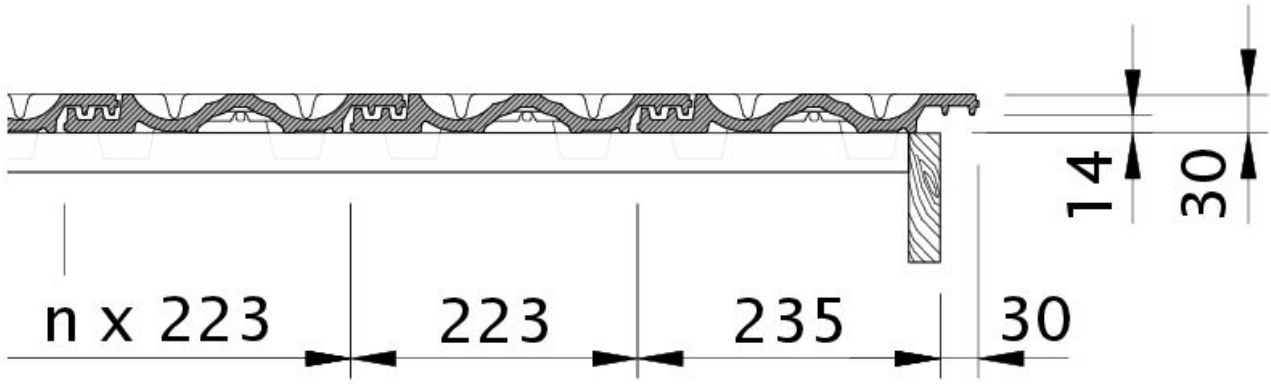

Disegno RATIO gronda di frontespizio destra con lamiera laterale e tegola OFR

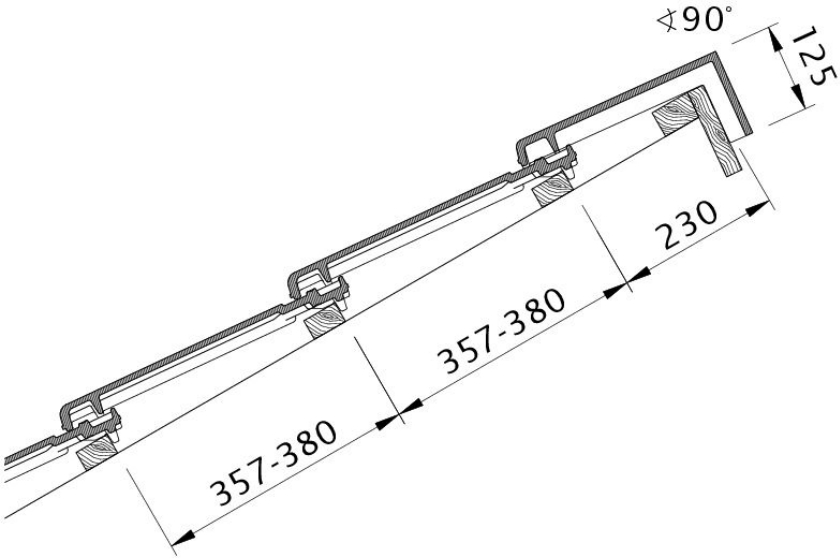

Disegno RATIO modello di tetto a una falda PDA

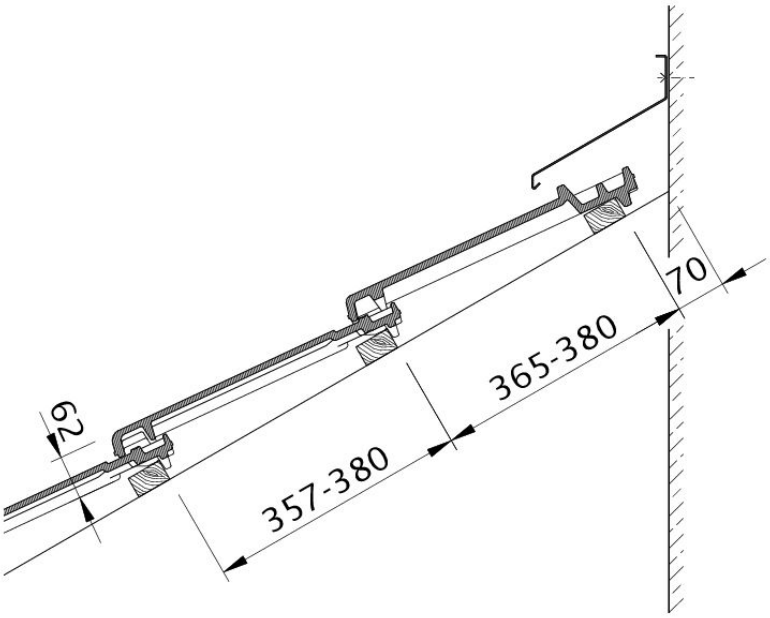

Disegno RATIO raccordo superiore con INCASTRO WMF

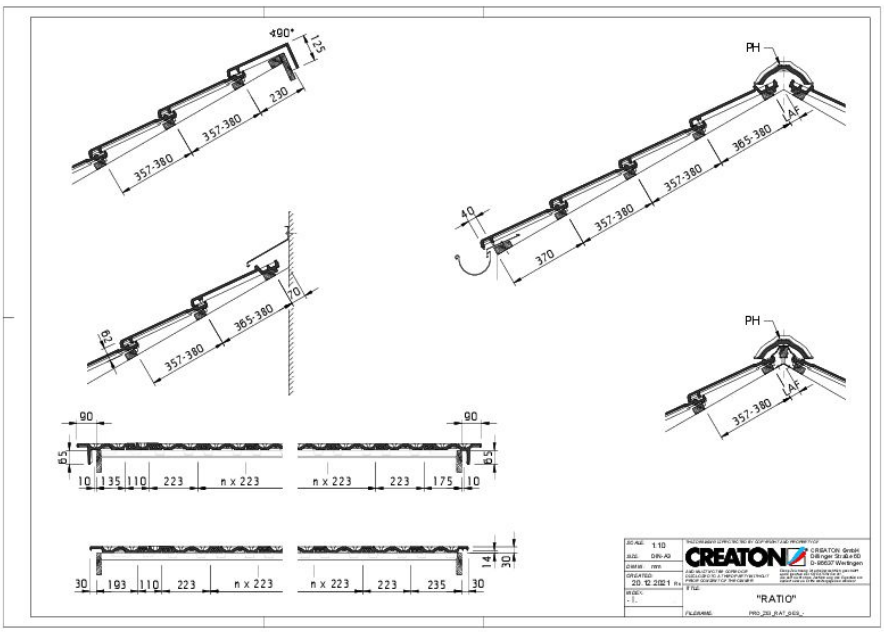

Drawing RATIO general view GES

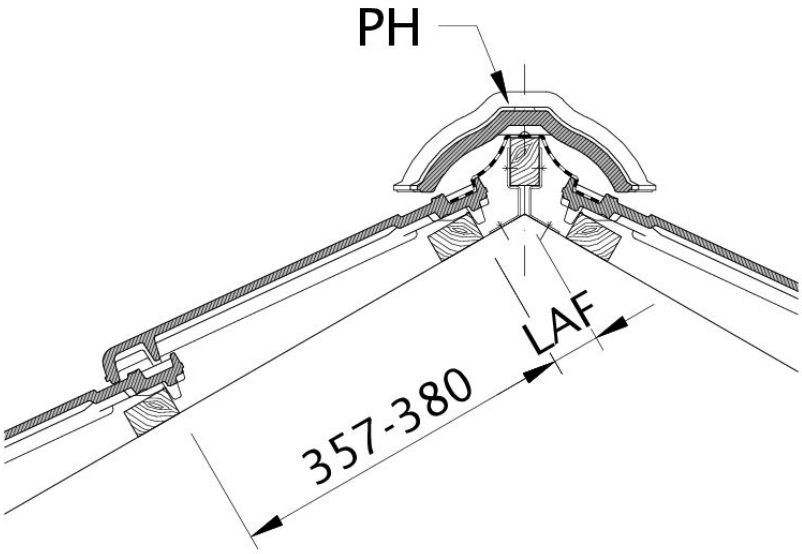

Drawing RATIO distance from batten to ridge intersection point, ridge batten spacing LAF