KLASSIK TAGLIO TONDO

- Le notevoli possibilità applicative consentono soluzioni personalizzate nella copertura del tetto
- Ideale per ristrutturazioni e nuove costruzioni
- Forma elegante, discreta e intramontabile per superfici dei tetti, in grado di conferire un'impronta classica
- Alleggerisce visivamente il paesaggio urbano
- Vasta gamma di colori e finiture superficiali

DATI TECNICI

Grandezza (ca.)	180 x 380 x 14 mm
Larghezza di sovrapposizione max. (ca.)	180 mm
Lunghezza di sovrapposizione min. (ca.)	145 mm
Lunghezza di sovrapposizione al m (ca.)	155 mm
Lunghezza di sovrapposizione max. (ca.)	165 mm
Fabbisogno di tegole min. (ca.)	33.6 pezzi/m²
Fabbisogno di tegole al m. (ca.)	36 pezzi/m²
Peso per pezzo (ca.)	1.8 kg/pezzo
Peso al m² (ca.)	64.8 kg/m²
Peso per pallet (ca.)	927 kg
Pezzi per minipack	8 pezzi
Pezzi per pallet	480 pezzi

APPLICAZIONI

VALIDO PER L'AUSTRIA	
Inclinazione tetto regolare (A)	25 °
Realizzazione di un sottotetto resistente alla pioggia secondo Önorm, prodotti CREATON possibili: DUO extra, DUO longlife ND extra, TRIO extra, QUATTRO longlife extra	≥25 °
Realizzazione di un sottotetto con resistenza alla pioggia aumentata secondo Önorm, prodotti CREATON possibili: QUATTRO longlife extra	≥25 °
Realizzazione di un sottotetto con resistenza alla pioggia aumentata secondo le specifiche del fabbricante CREATON, si prega di rispettare le direttive di installazione separate, prodotti CREATON possibili: QUATTRO longlife extra	≥18 °

INFORMAZIONI TECNICHE

- Il disegno tecnico rappresentato è solo un esempio di progettazione.
- In base alle direttive del ZVDH (associazione centrale degli artigiani che si occupano della copertura del tetto) per le tegole laterali, la distanza tra l'incastro della gronda di frontespizio e il filo esterno parete e/o filo esterno rivestimento deve essere di almeno 1 cm.
- Per l'esecuzione di lavori al tetto valgono i regolamenti e le norme nazionali vigenti. Essi variano da Paese a Paese (ad es. regolamento ZVDH, ÖNORMEN) e devono essere rispettati durante l'esecuzione. Inoltre CREATON prepara dati specifici per l'esecuzione del sottotetto che devono essere rispettati in quanto dati del costruttore. Sono disponibili nel nostro planner del tetto o in www.creaton.de / www.creaton.at..
- L'ampiezza del listello/la lunghezza di sovrapposizione dipende dal tipo di copertura e dall'inclinazione del tetto.
- Per le inclinazioni del tetto standard di CREATON, fare riferimento alla lettera tipo.

LAF/FLA VALORI

VALORI LAF-/FLA IN MM CON INCASTRO PER LISTELLI 30X50

Fabbisogno tegola di colmo (ca.)	DN	20°	25°	30°	35°	40°	45°	50°	55°	60°
BG 3.0 Pezzo/lfm	LAF	90	85	80	80	80	75	75	80	85
BMK 3.0 Pezzo/lfm	LAF			60	60	55	55	50	50	45
BMZ 2.7 Pezzo/lfm	LAF	90	85	80	75	75	75	75	80	80
BM 3.0 Pezzo/lfm	LAF	90	85	80	80	80	75	75	85	85
BZ 3.0 Pezzo/lfm	LAF	90	85	80	75	75	75	75	80	

VALORI LAF-/FLA IN MM CON INCASTRO PER LISTELLI 40X60

Fabbisogno tegola di colmo (ca.)	DN	20°	25°	30°	35°	40°	45°	50°	55°	60°
BG 3.0 Pezzo/lfm	LAF	85	80	75	75	75	65	60	65	70
BMK 3.0 Pezzo/lfm	LAF			55	55	50	45	35		
BMZ 2.7 Pezzo/lfm	LAF	85	80	75	70	70	65	60	65	65
BM 3.0 Pezzo/lfm	LAF	85	80	75	75	75	65	60	70	70
BZ 3.0 Pezzo/lfm	LAF	85	80	75	70	70	65	60	65	

VALORI LAF-/FLA IN MM CON INCASTRO PER LISTELLI 50X50

Fabbisogno tegola di colmo (ca.)	DN	20°	25°	30°	35°	40°	45°	50°	55°	60°
BG 3.0 Pezzo/lfm	LAF	80	75	70	65	65	55	50	55	55
BMK 3.0 Pezzo/lfm	LAF			50	45	40	35	25		
BMZ 2.7 Pezzo/lfm	LAF	80	75	70	60	60	55	50	55	50
BM 3.0 Pezzo/lfm	LAF	80	75	70	65	65	55	50	60	55
BZ 3.0 Pezzo/lfm	LAF	80	75	70	60	60	55	50	55	

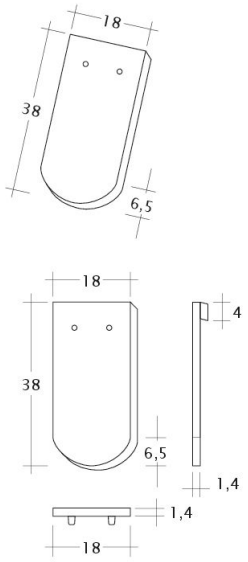

Disegno KLASSIK 1-1

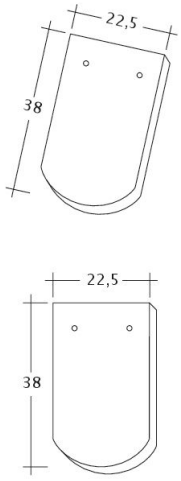

Disegno KLASSIK 1-1-4

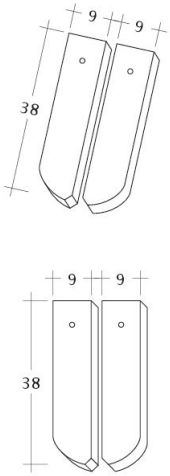

Disegno KLASSIK 1-2

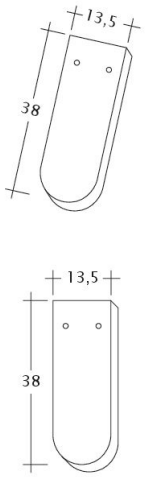

Disegno KLASSIK 3-4

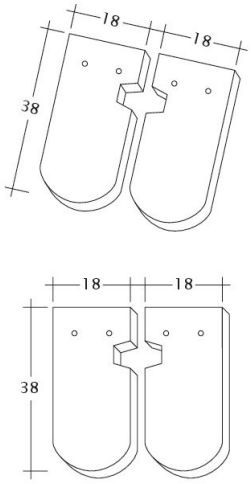

Disegno KLASSIK Ausschnitt-LUEFTZ

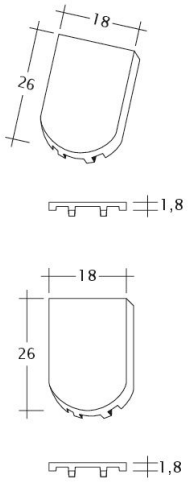

Disegno KLASSIK FALZ

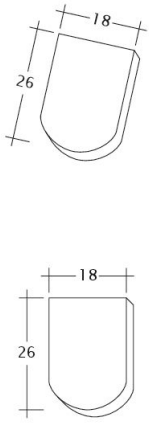

Disegno KLASSIK Firstanschluss

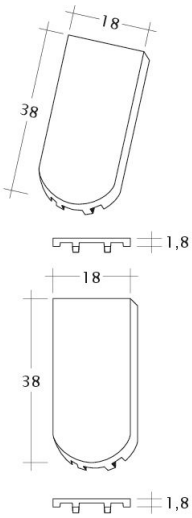

Disegno KLASSIK Flaechenluefter

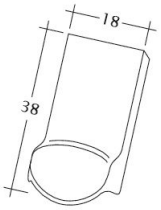

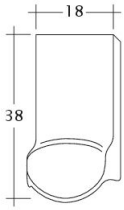

Disegno KLASSIK LUEFTZ

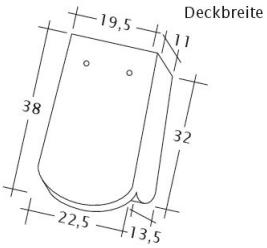

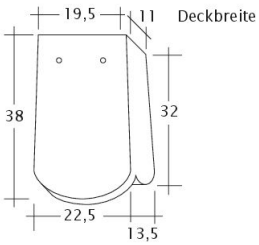

Disegno KLASSIK OG-1-1-4

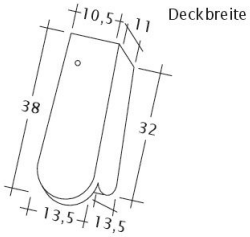

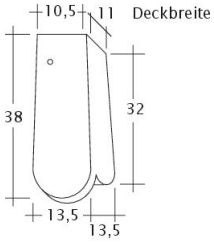

Disegno KLASSIK OG-3-4

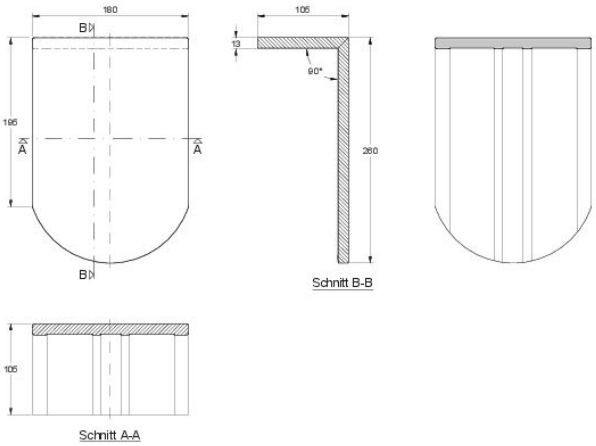

Disegno KLASSIK PULT-kurz

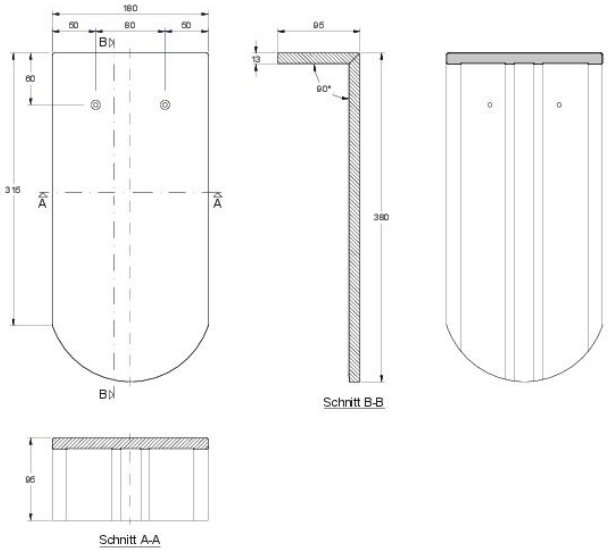

Disegno KLASSIK PULT-lang

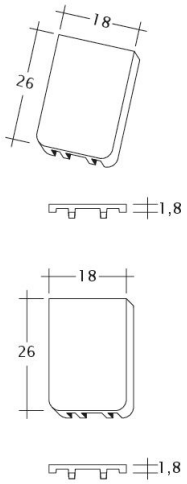

Disegno KLASSIK Traufluefter

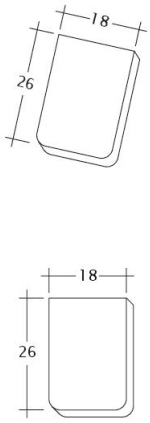

Disegno KLASSIK Traufziegel

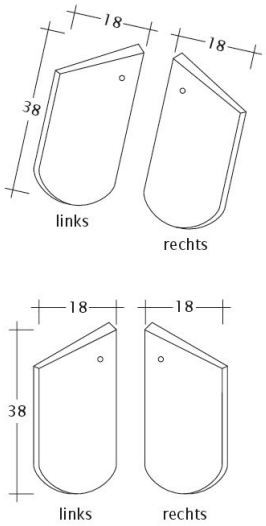

Disegno KLASSIK Unterlaeufer

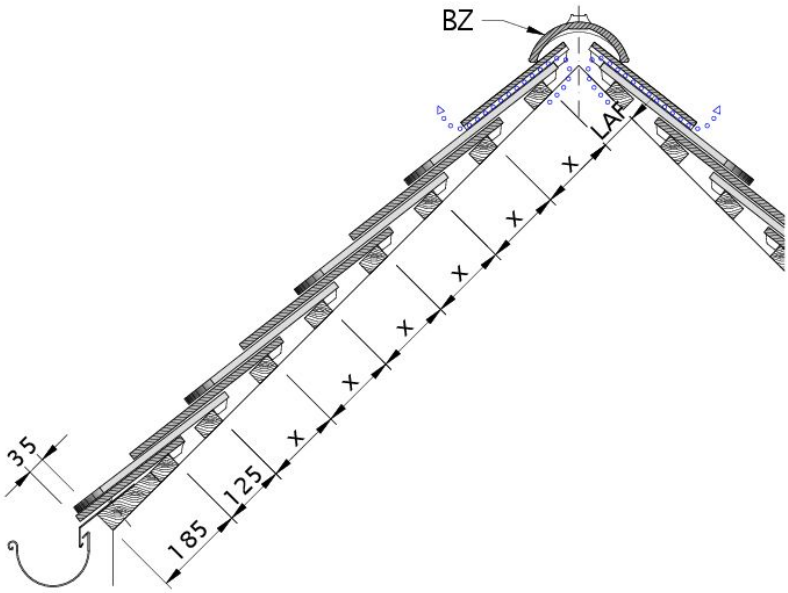

Disegno KLASSIK sezione trasversale tetto DQD-1

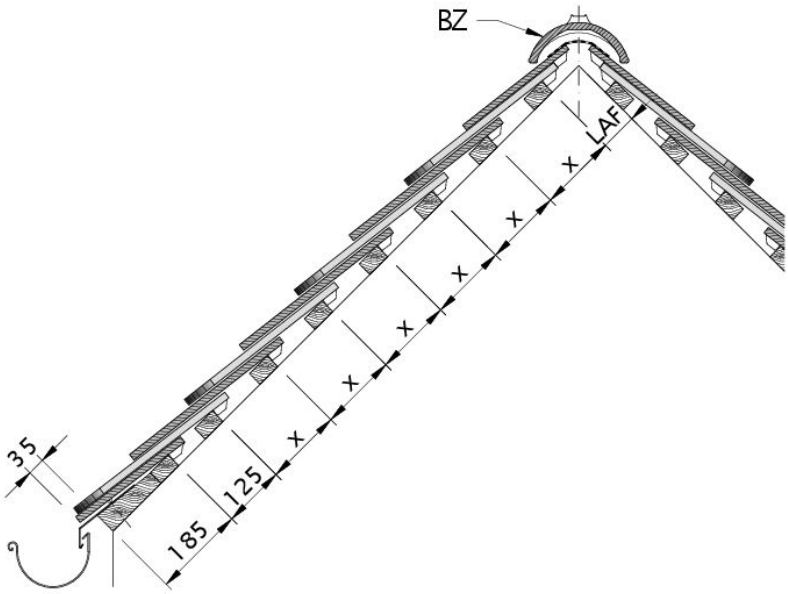

Disegno KLASSIK sezione trasversale tetto DQD-2

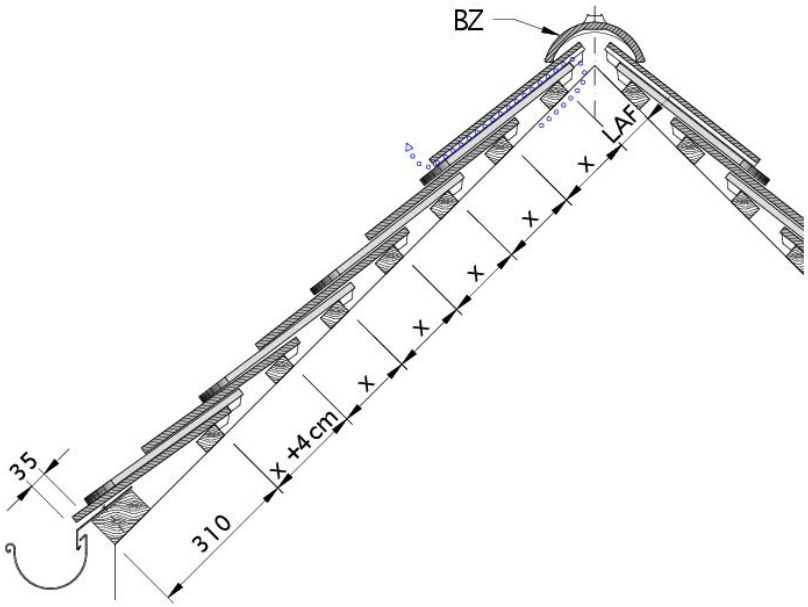

Disegno KLASSIK sezione trasversale tetto DQD-3

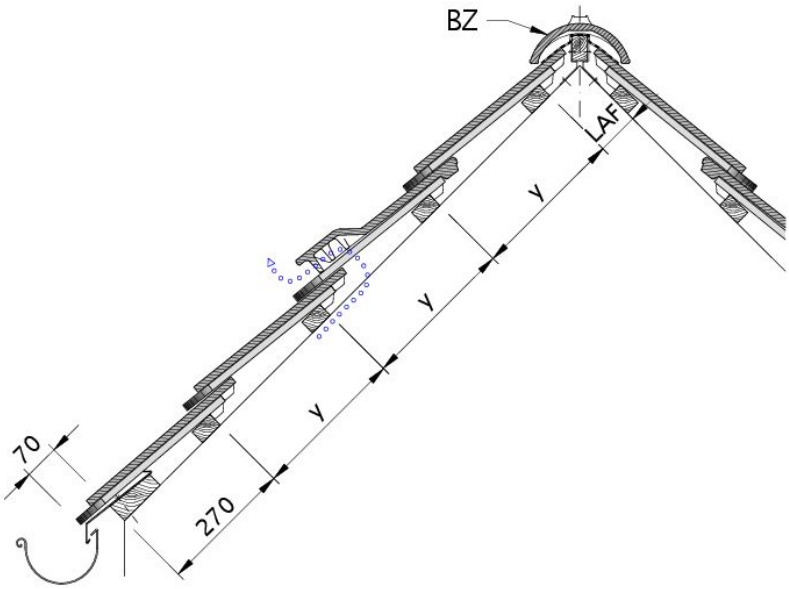

Disegno KLASSIK sezione trasversale tetto DQK-1

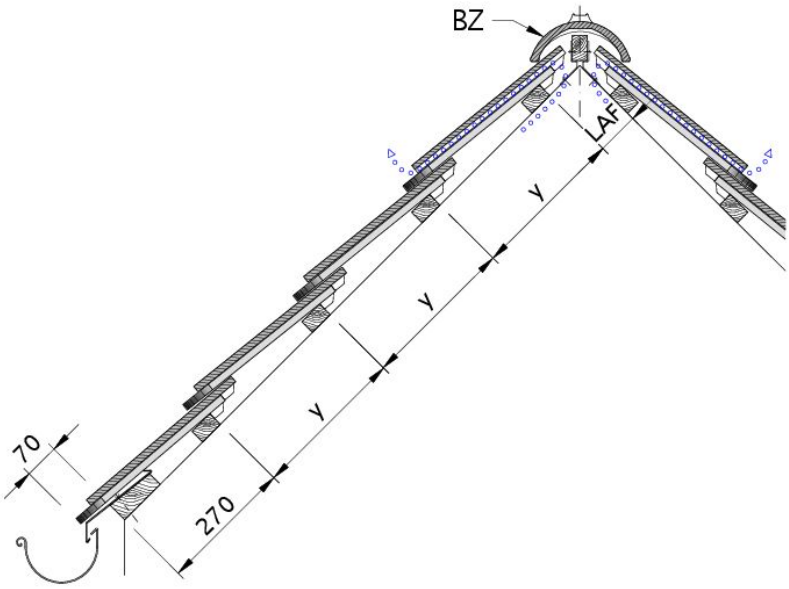

Disegno KLASSIK sezione trasversale tetto DQK-2

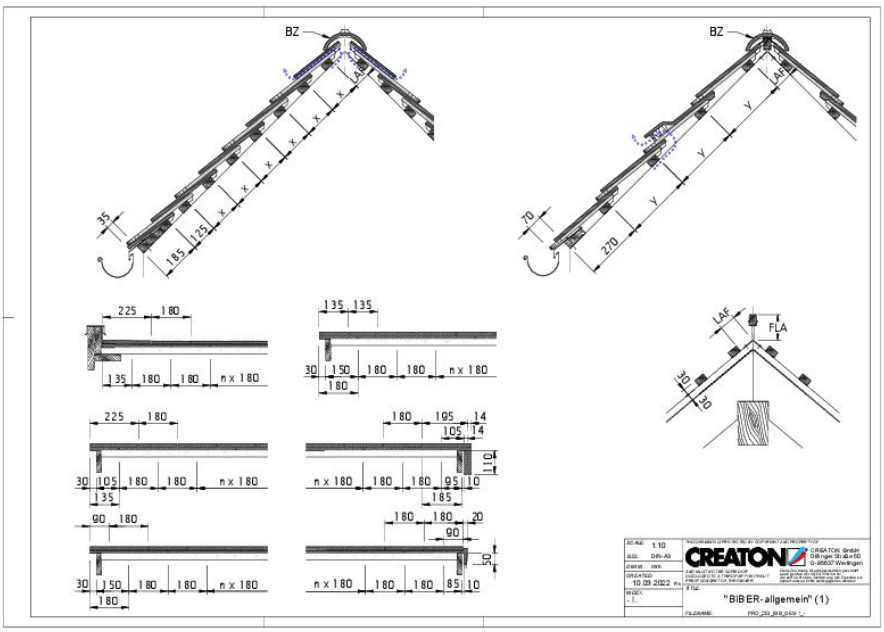

Drawing KLASSIK general view GES-1

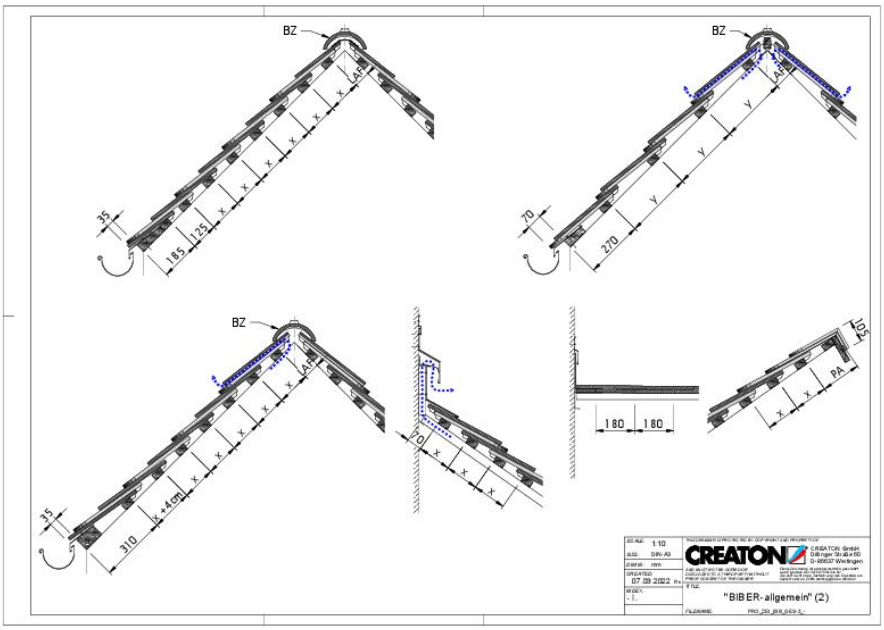

Drawing KLASSIK general view GES-2

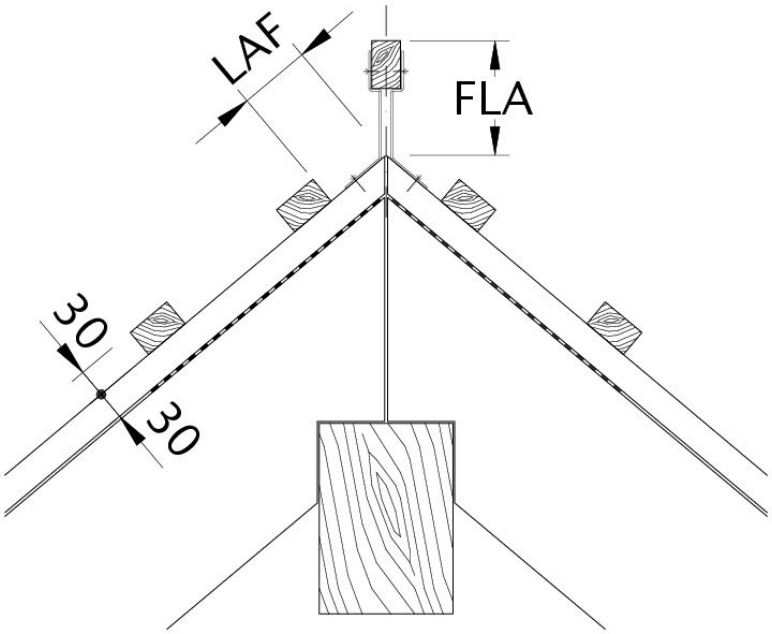

Disegno KLASSIK distanza tra i listelli al punto di taglio colmo, distanza listelli colmo LAF

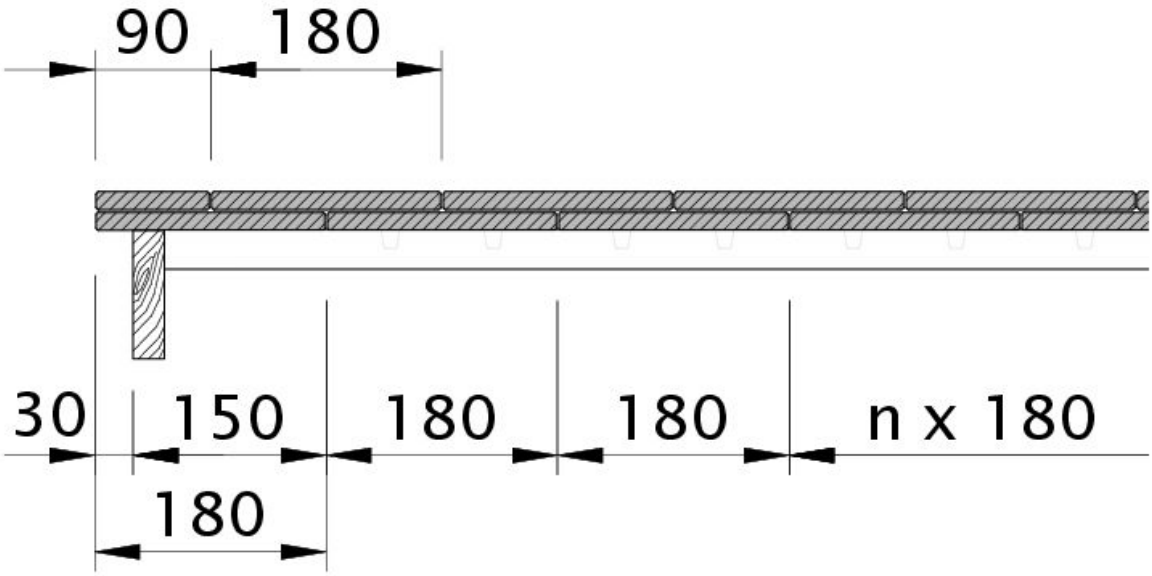

Zeichnung KLASSIK Ortgangziegel links mit Ortgangbrett und 1 1/2 Biber OBL112

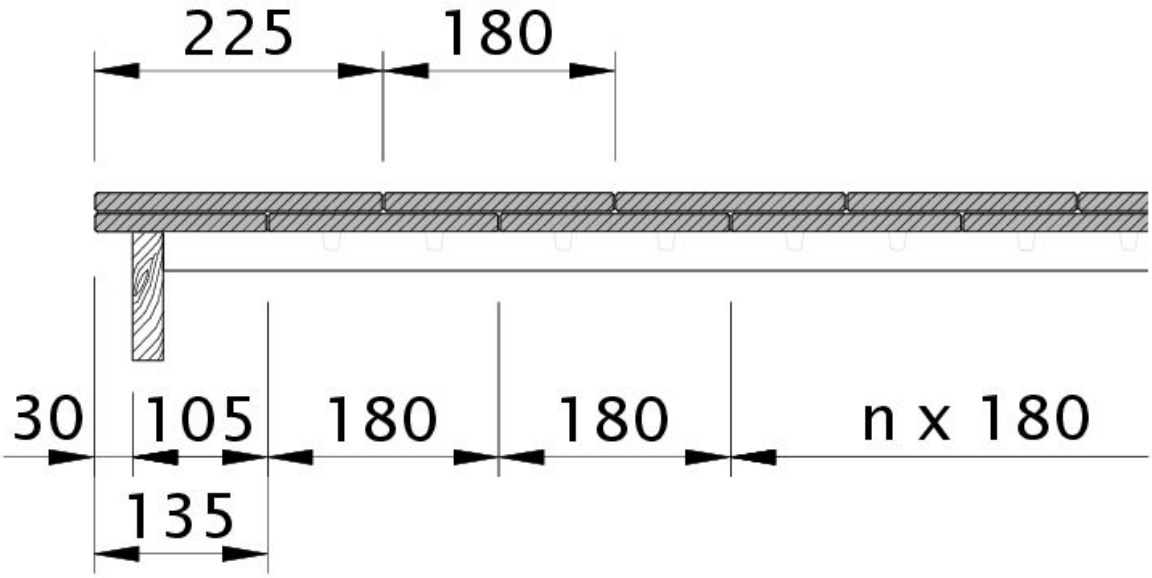

Zeichnung KLASSIK Ortgangziegel links mit Ortgangbrett und 1 1/4 Biber OBL114

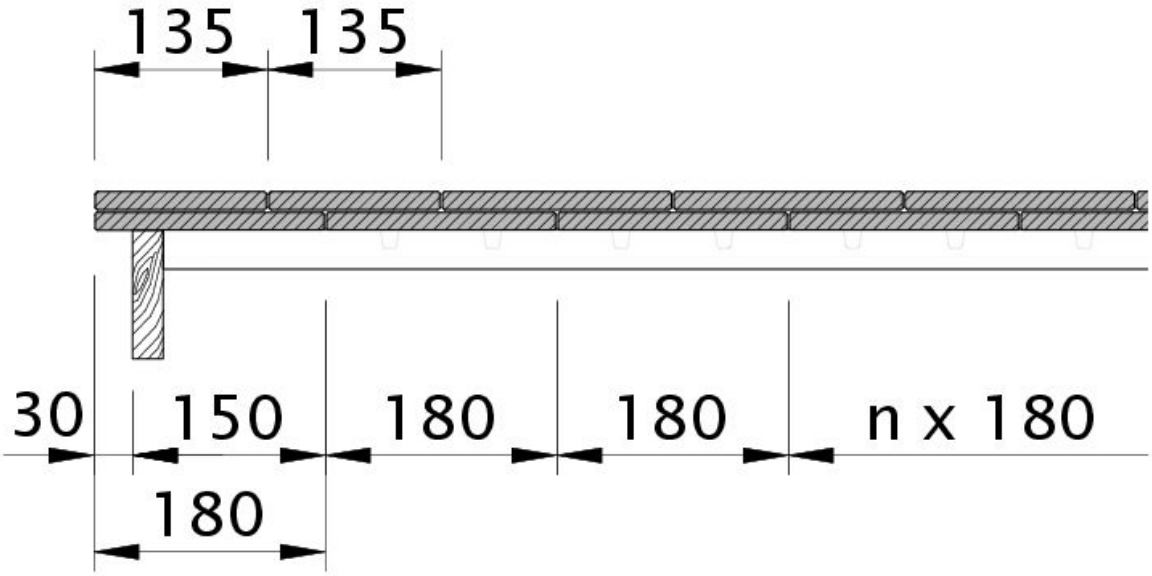

Zeichnung KLASSIK Ortgangziegel links mit Ortgangbrett und 2 3/4 Biber OBL234

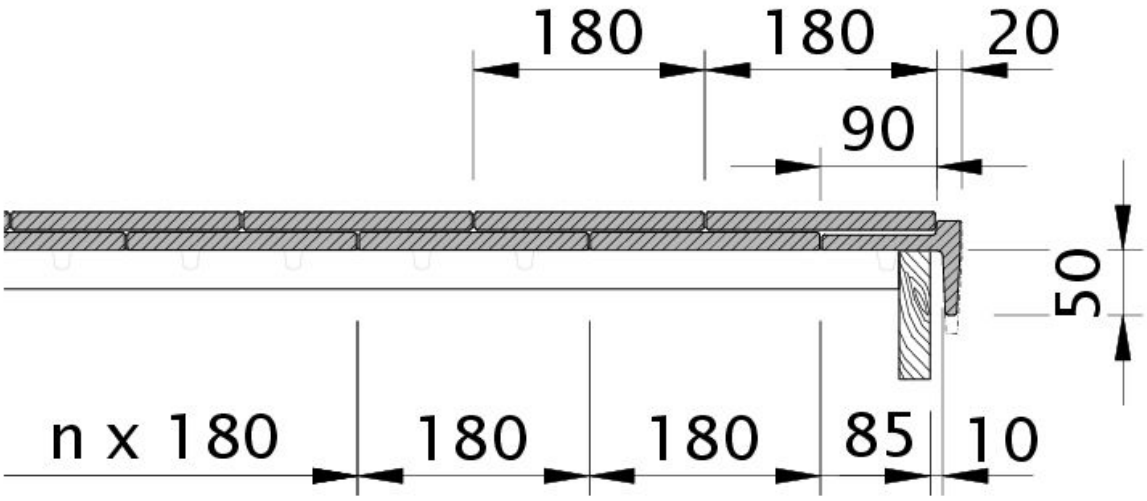

Disegno KLASSIK tegola laterale destra con tavola per gronda di frontespizio OBRSCH

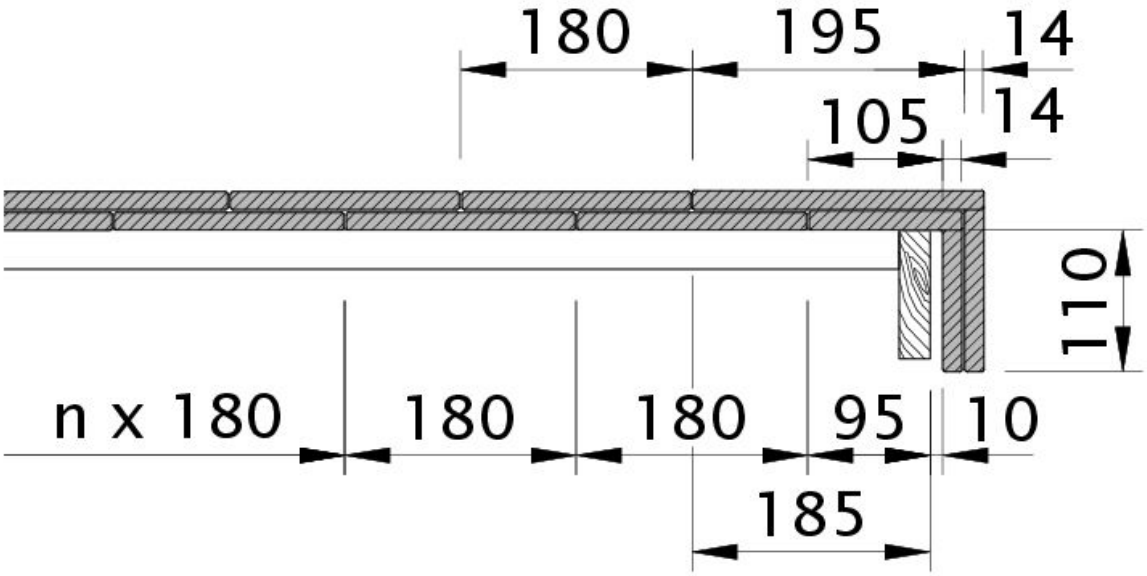

Disegno KLASSIK tegola laterale destra con tavola per gronda di frontespizio OBR

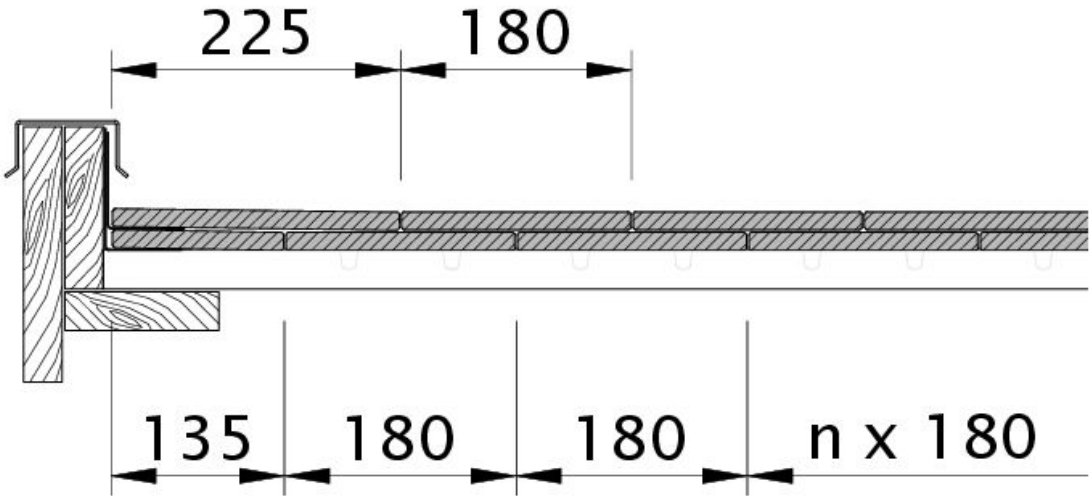

Zeichnung KLASSIK Ortgang links mit Wandanschluss OGLWA

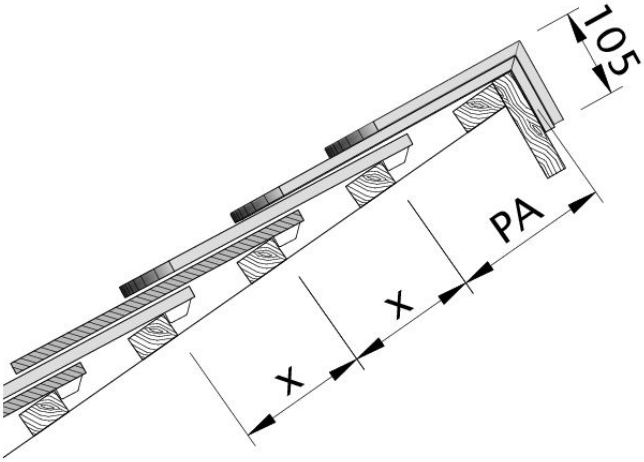

Disegno KLASSIK modello di tetto a una falda PDA

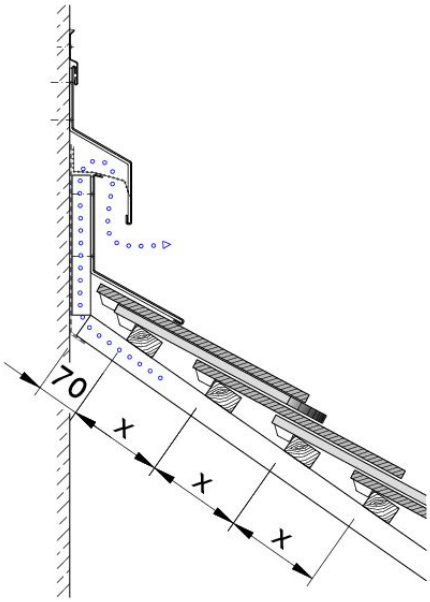

Disegno KLASSIK raccordo superiore con INCASTRO WMF-1

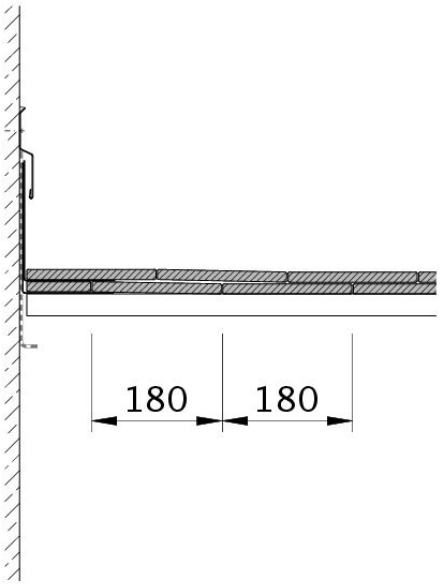

Disegno KLASSIK raccordo superiore con INCASTRO WMF-2